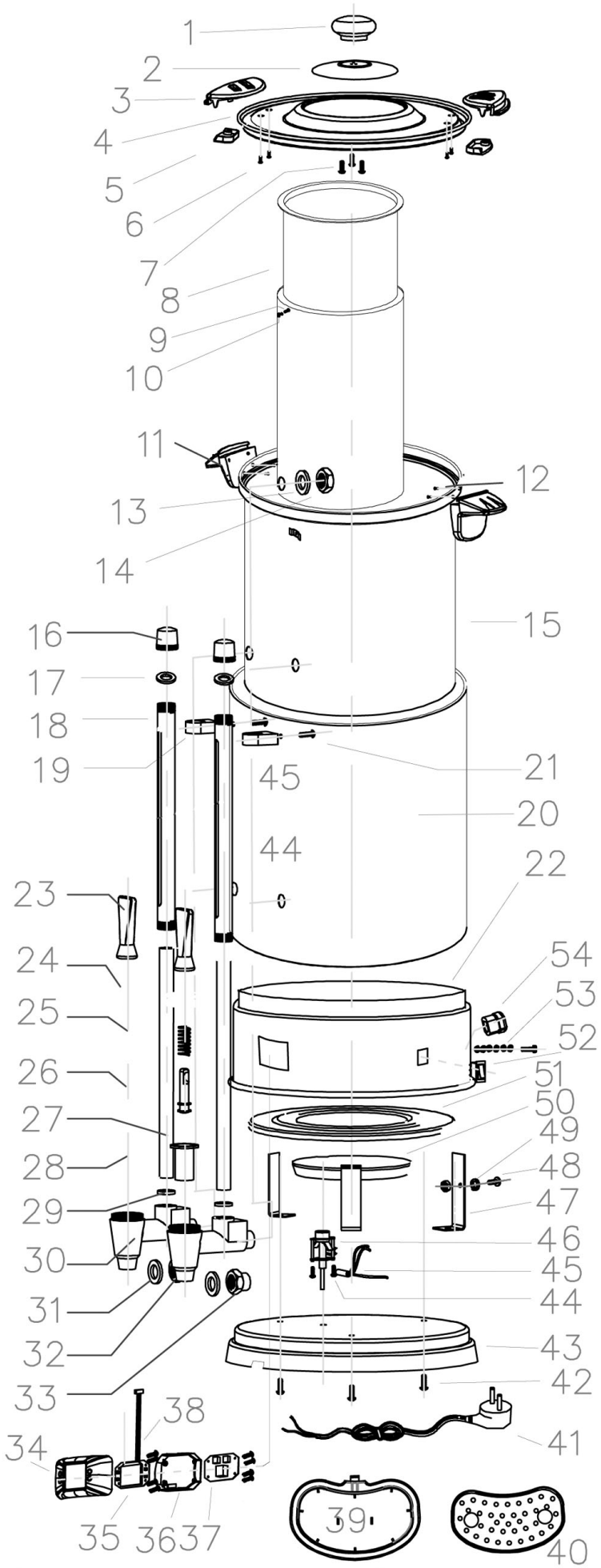

Bartscher	Tee-/Heißwasserspender D15000 Artikel-Nr.: 200128	Explosionszeichnung Datum 04.06.2024	Seite 1/2

Pos.	Artikelbeschreibung	Description of item	Artikel Nr./Item No.
1+2+7	Griff z. Deckel	Handle f. lid	E0A19014832
3+5+6	Deckelverriegelung	Lid lock	E02000692
4	Deckel	Lid	E020012804
8	Teefilter	Tea filter	E020012808
9	Schraube + Dichtung	Screw&Sealing gasket	E020012745
10	Teewanne	Tea tank	E020012810
11+12	Griff z. Behälter	Urn handle	E02000694
13	Dichtring	Tap seal ring	E020012743
14	Mutter	Tap nut	E020012744
15 + 47+50+51	Gehäuse innen mit Heizung und Füssen	Inner body with heating element and feet	E020012815
16-19+21	Schutzrohr komplett	Protective tube complete	02000636
20	Gehäuse aussen	Out body	E020012820
22	Gehäuse unten	Fixing section	E020012822
23-26+28-30	Ablasshahn komplett	Drain tap, complete	0200063112
27	Glasrohr, innen	Glass tube, internal	E020006915
31+32	Dichtung m. Mutter	Sealing w. nut	020006319
33	Anschlussmutter	Tap connecting bolt	E020012742
34	Blende	Bezel	E020012834
35	Anzeige	Display	E020012835
36	Halterung	Back Cover	E020012836
38	Wasserstandsensor	Water level sensor	E020012838
39	Abtropfschale	Plastic drip tray	E020012747
40	Abtropblech	Metal sheet for the drip tray	E020012748
41	Anschlusskabel	Plug and cord	02006337
43	Boden	Bottom	E020012843
45	Verkabelung inkl. Temperatursicherung	internal wire incl. thermal fuse	E020012845
46	Sicherheitsthermostat kpl.	Re-set thermo kit	E020012846
52	Schalter	Switch	E020012728
54	Zugentlastung	Wire clip	E020012854