retigo®

PERFECTION IN COOKING AND MORE...

Piece konwekcyjno-parowe

B2021 i, b O2021 i, b

KATALOG CZĘŚĆI ZAPASOWYCH

Treść

		Strona
1	Panel sterujący	3
2	Elektronika sterujaca	4
3	Czujnik temperatury	8
4	Silnik-wentylator-grzałka	9
5	Bojler	10
6	Oświetlenie	12
7	System regulacji wilgotności	13
8	System doprowadzania wody - Natrysk	14
9	System odpływu	18
10	System automatycznego mycia	20
11	Drzwi	22
12	Akcesoria	25

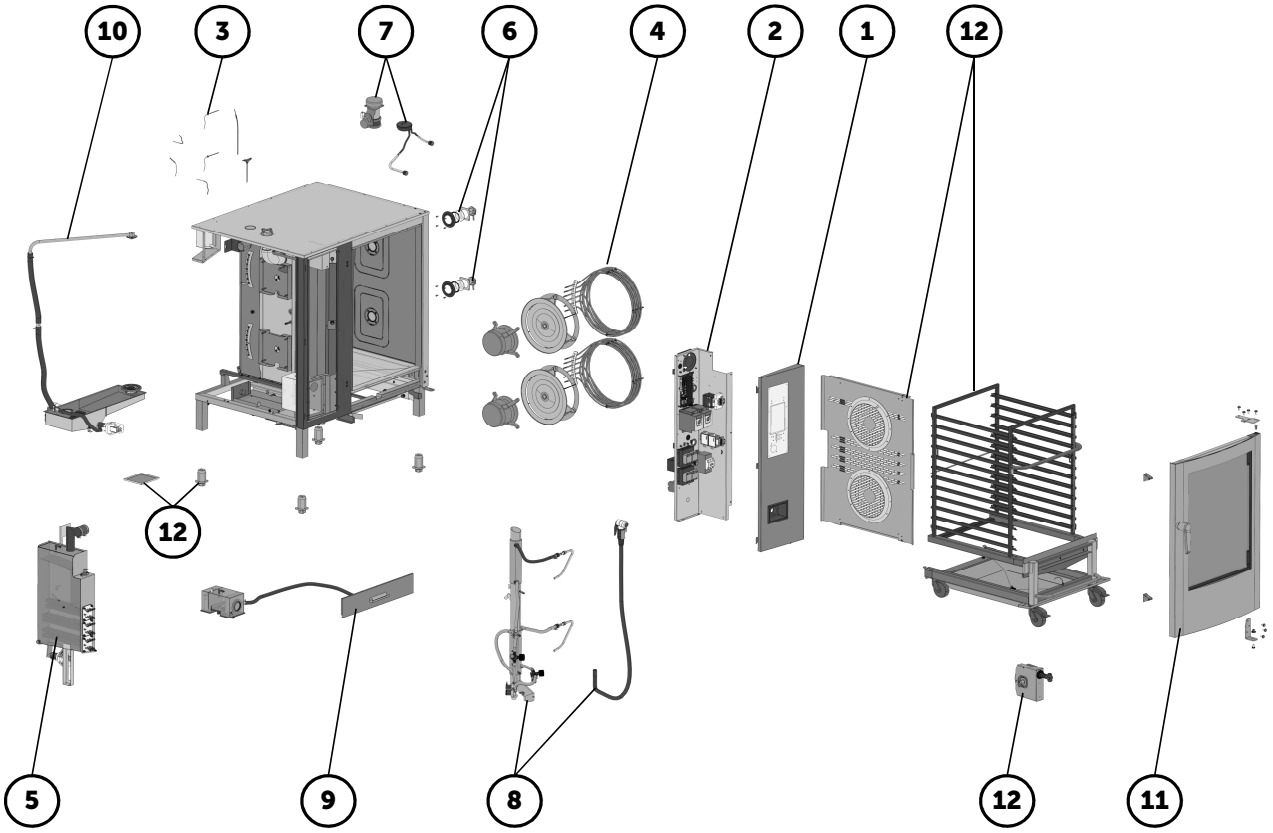

PANEL STERUJĄCY

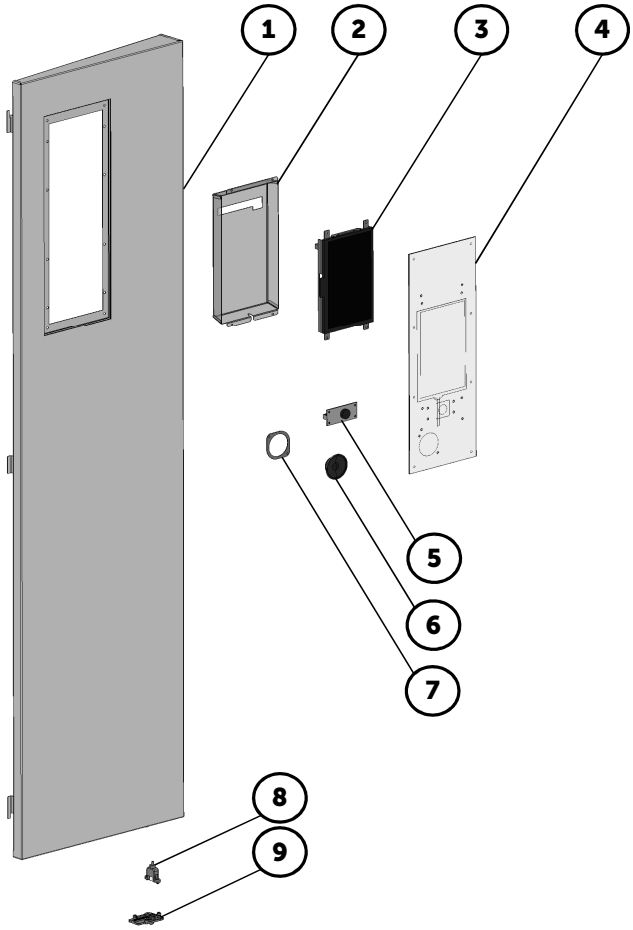

Pozycja	Kod	Nazwa	Typ pieca			
			B2021i	B2021b	O2021i	O2021b
1	AC21-1981	RAMA PANELA STERUJĄCEGO 2021	•	•	•	•
	AC21-1980	RAMA PANELA STERUJĄCEGO 2021 (AUTOMATICZNIE ZWIJANY PRYSZNIC)	(•)	(•)	(•)	(•)
2	AP10-0024	OSŁONA TYLNIA PANELA BLUE V2	•	•		
	AP10-0025	OSŁONA TYLNIA PANELA ORANGE V2			•	•
3	AX10-0004	ELEKTRONIKA PANELA BLUE V2	•	•		
	EA14-0100	PŁYTKA PANELA ORANGE V2			•	•
4	AX98-0113	PANEL STERUJĄCY BLUE V2	•	•		
	AX98-0114	PANEL STERUJĄCY ORANGE V2			•	•
5	EA14-0105	PANEL PRZYCISK BLUE V2	•	•		
6	AA11-9915	GŁOŚNIK ZESTAW	•	•	•	•
7	KP10-0022	UCHWYT GŁOŚNIKA	•	•	•	•
8	EA05-0052	KABEL USB	•	•	•	•
9	SP21-0001	OSŁONKA USB	•	•	•	•

ELEKTRONIKA STERUJĄCA-BLUE

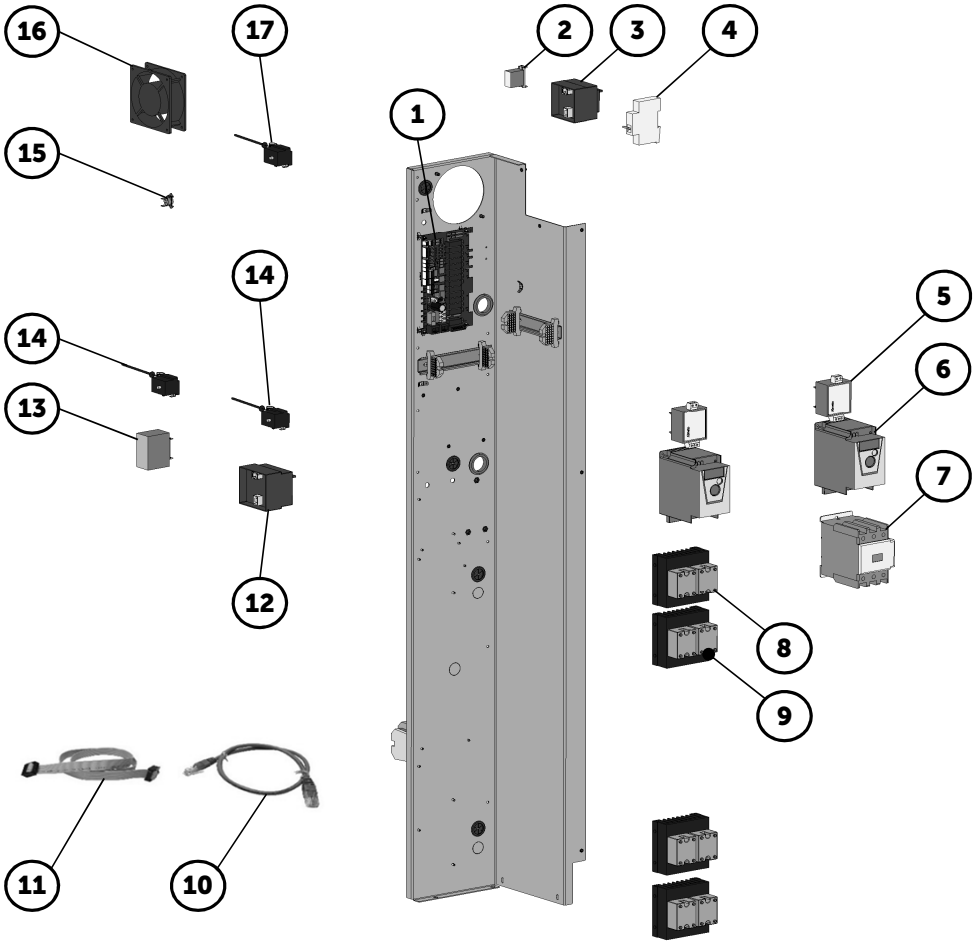

Pozycja	Kod	Nazwa	Typ pieca			
			B2021i	B2021b	O2021i	O2021b
1	EA14-0101	ZASILACZ V2	•	•		
2	EA13-0112	FILTR SKY2FN3XR	•	•	(•)	(•)
3	EA13-0038	TRANSFORMATOR 230/20V, 32VA	•	•		
4	EA03-0027	BEZPIECZNIK GŁÓWNY C10/1 BM017110	•	•		
5	EA13-0068	FILTR TS811 1022D	•	•		
6	EA13-0404	FALOWNIK ZMIENIACZ CZĘSTOTLIWOŚCI V2	•	•	(•)	(•)
7	EA02-0012	STYCZNIK (LC1D80P7)	•	•		
8	EA02-0203	TRIAK SOB965660	•	•		
9	EA02-0204	PODKŁADKA POD TRIAK SOB965660	•	•		
10	EA05-0072	KABEL UTP 0,5 M	•	•	(•)	(•)
11	EA05-0078	KABEL K-PLC10-2-70/A	•	•		
12	EA13-0069	FILTR FC 611 13E	•	•		

13	EA13-0037	TRANSFORMATOR 230/11.5V, 60VA	•	•		
14	EA04-0012	BEZPIECZNIK TERMICZNY KOMORY 360C	•	•		
15	EA01-0157	TERMOSTAT 90 °C (NC)	•	•		
16	ZA21-0015	WENTYLATOR CHŁODZENIA ELEKTRONIKI V2	•	•		
17	EA04-0011	BEZPIECZNIK TERMICZNY BOJLERA 140C		•		

ELEKTRONIKA STERUJĄCA-ORANGE

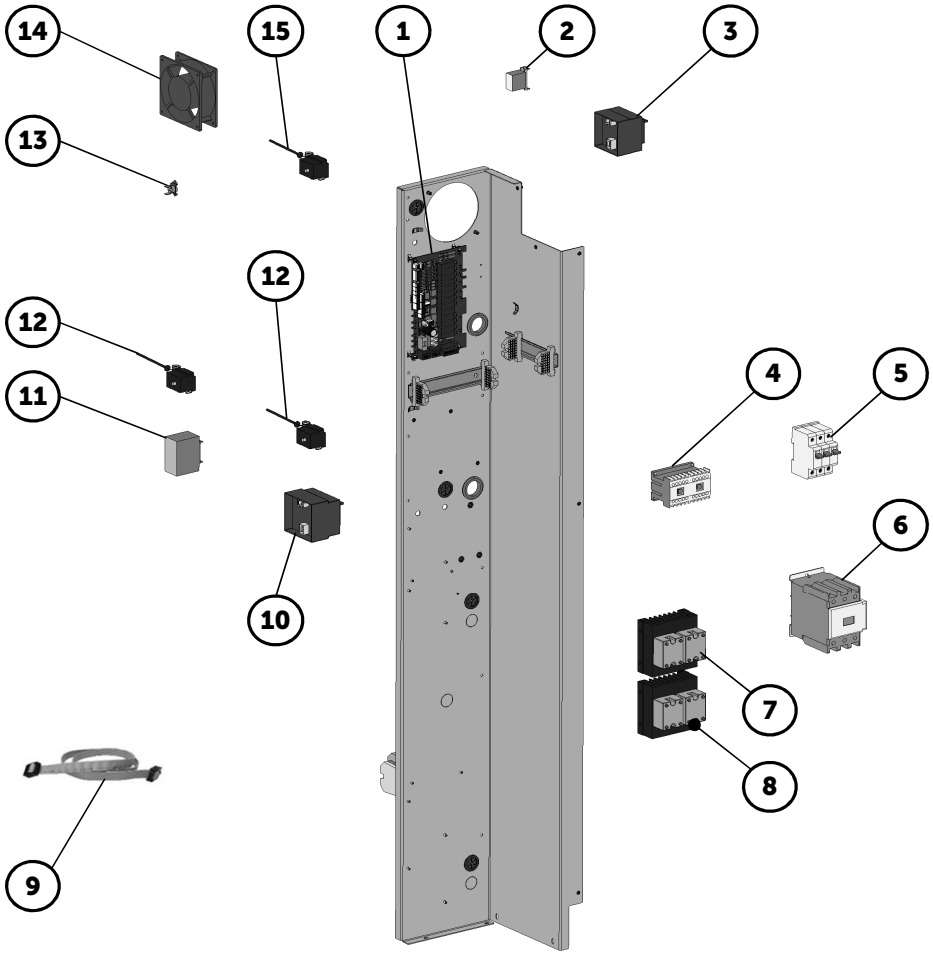

Pozycja	Kod	Nazwa	Typ pieca			
			B2021i	B2021b	O2021i	O2021b
1	EA14-0101	ZASILACZ V2			•	•
2	EA13-0068	FILTR TS811 1022D			•	•
3	EA13-0038	TRANSFORMATOR 230/20V, 32VA			•	•
4	EA02-0002	STYCZNIK REWERSYJNY			•	•
5	EA03-0026	BEZPIECZNIK GŁÓWNY D6/3 BM019306			•	•
6	EA02-0012	STYCZNIK (LC1D80P7)			•	•
7	EA02-0203	TRIAK SOB965660			•	•
8	EA02-0204	PODKŁADKA POD TRIAK SOB965660			•	•
9	EA05-0078	KABEL K-PLC10-2-70/A			•	•
10	EA13-0069	FILTR FC 611 13E			•	•

11	EA13-0037	TRANSFORMATOR 230/11.5V, 60VA			•	•
12	EA04-0012	BEZPIECZNIK TERMICZNY KOMORY 360C			•	•
13	EA01-0157	TERMOSTAT 90 °C (NC)			•	•
14	ZA21-0015	WENTYLATOR CHŁODZENIA ELEKTRONIKI V2			•	•
15	EA04-0011	BEZPIECZNIK TERMICZNY BOJLERA 140C				•

CZUJNIK TEMPERATURY

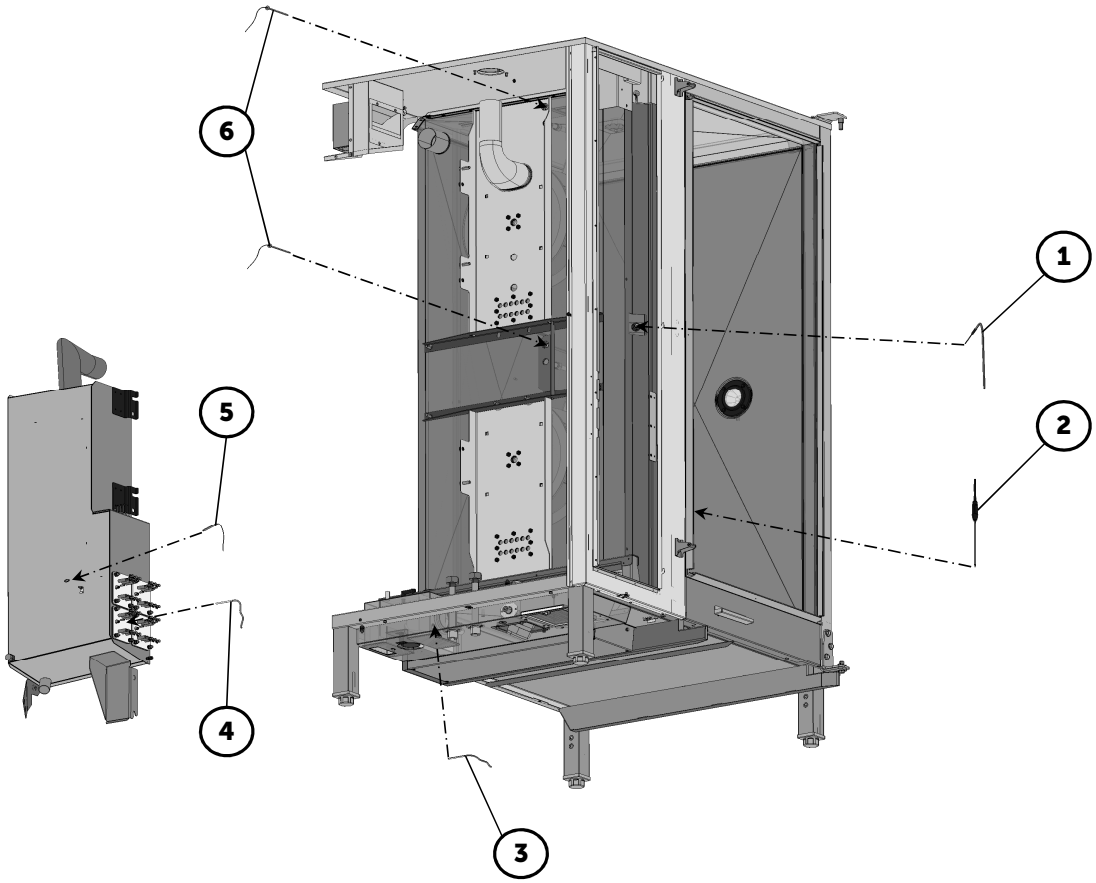

Pozycja	Kod	Nazwa	Typ pieca			
			B2021i	B2021b	O2021i	O2021b
1	EA10-0103	CZUJNIK TEMPERATURY KOMORY I PARY	•	•	•	•
2	EA10-0122	6-PUNKTOWA SONDA TERMICZNA 1221-2021 V2	•	•		
	EA10-0121	1-PUNKTOWA SONDA TERMICZNA 1221-2021 V2	(•)	(•)	(•)	(•)
3	EA10-0105	CZUJNIK TEMPRATURY BOJLERA I ODPŁYWU 2 M	•	•	•	•
4	EA10-0105	CZUJNIK TEMPRATURY BOJLERA I ODPŁYWU 2 M		•		•
5	EA04-0011	BEZPIECZNIK TERMICZNY BOJLERA 140C		•		•
6	EA04-0012	BEZPIECZNIK TERMICZNY KOMORY 360C	•	•	•	•
	EA10-0130	TERMISTOR 10K, 1M (X15)	•	•	•	•

SILNIK - WENTLATOR - GRZAŁKI

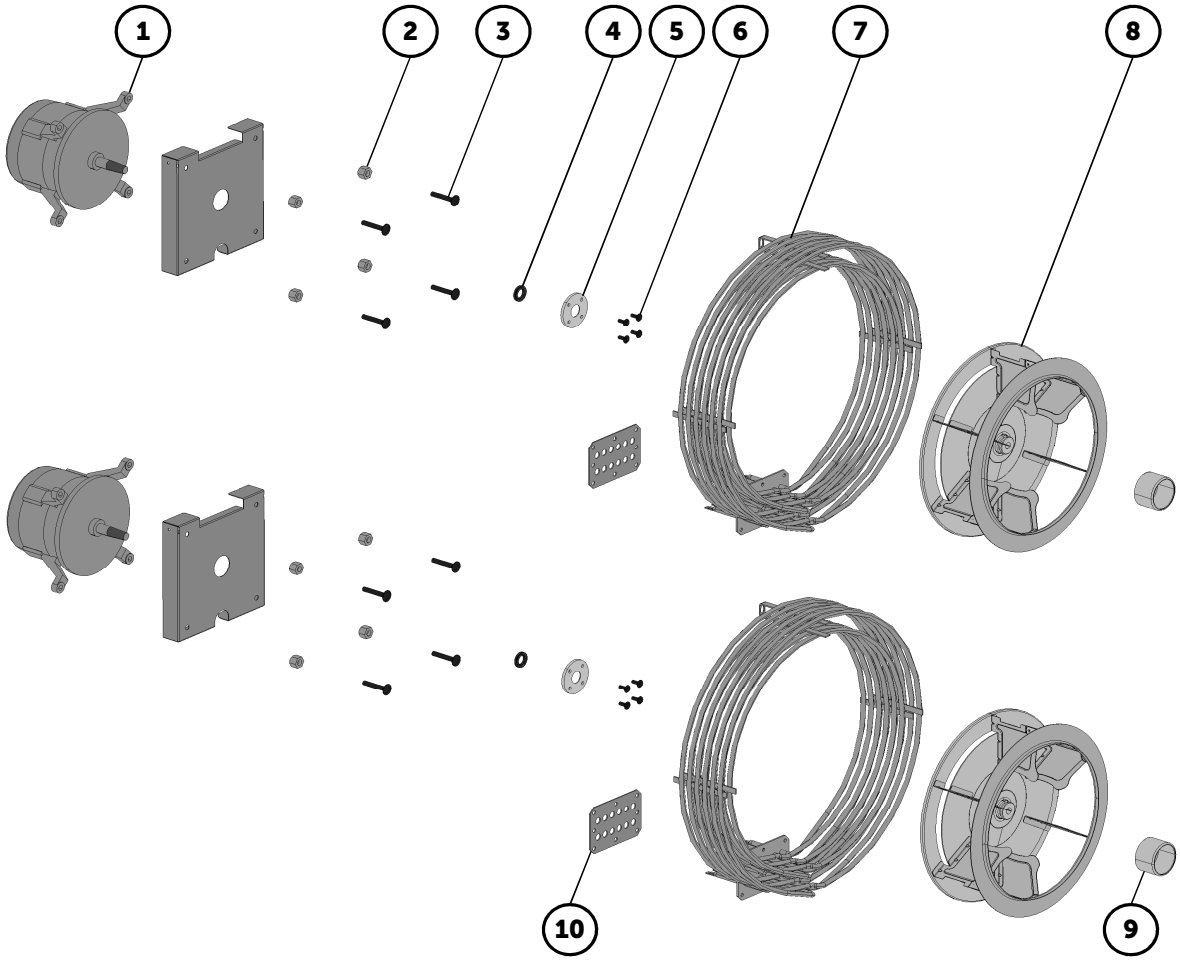

Pozycja	Kod	Nazwa	Typ pieca			
			B2021i	B2021b	O2021i	O2021b
1	EA11-0020	SILNIK 611-2021 V2 (NC)	•	•	•	•
2	AT00-0084	NAKRĘTKA DYSTANCOWA 611 - 2021 V2	•	•	•	•
3	ZC02-0850	ŚRUBA M8X50 DIN603/A2	•	•	•	•
4	AX00-0067	USZCZELNIENIE SILNIKA 611-2021 V2	•	•	•	•
5	AT00-0099	KOŁNIERZ SILNIKA 611 - 2021 V2	•	•	•	•
6	ZC15-0616	ŚRUBA M6X16 ECO-FIX A2	•	•	•	•
7	AX00-0018	GRZAŁKA KOMORY 29 KW	•	•	•	•
8	AX09-0014	WENTYLATOR KOMORY V2 (350X120)	•	•	•	•
9	AC09-0400	ROZPYLACZ 611-2021	•	•	•	•
10	AX00-0020	USZCZELKA 2021	•	•	•	•

BOJLER

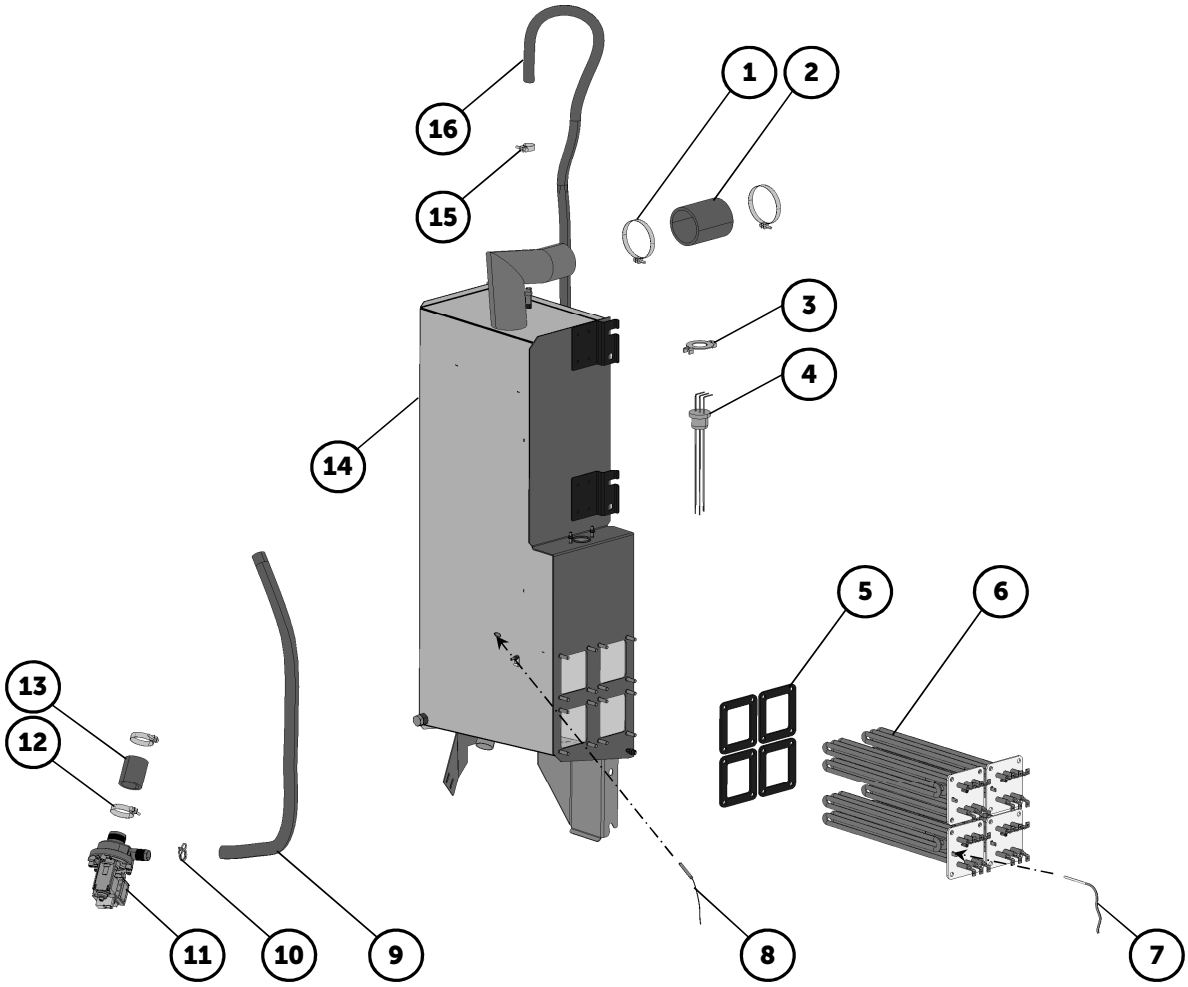

Pozycja	Kod	Nazwa	Typ pieca			
			B2021i	B2021b	O2021i	O2021b
1	ZD08-0005	ZACISK NA WĄŻ 50 - 70 MM		•		•
2	AA00-0031	WĄŻ ŁĄCZĄCY 60/70 - L80MM		•		•
3	AP24-0032	UCHWYT CZUJNIKA POZIOMU WODY W BOJLERZE		•		•
4	AC24-0602	CZUJNIK POZIOMU WODY W BOJLERZE		•		•
5	AX24-0002	USZCZELKA GRZAŁKI BOJLERA		•		•
6	AX24-0008	GRZAŁKA BOJLERA 12 KW		•		•
7	EA10-0104	CZUJNIK TEMPRATURY BOJLERA I ODPŁYWU 1,5 M		•		•
8	EA04-0011	BEZPIECZNIK TERMICZNY BOJLERA 140C		•		•
9	ZA11-0805	WĄŻ 16/22 MM		600 mm		600 mm
10	ZD08-0400	ZACISK NA WĄŻ 22,5 - 24 MM		•		•
11	EA12-0012	POMPA DPS25R-430		•		•
12	ZD08-0003	OPASKA NA WĘŻA 16 - 40		•		•

13	ZA11-0901	WĄŻ ŁĄCZĄCY 30X5 MM		70 mm		70 mm
14	AC24-2031	BOJLER 2021 V2		•		•
15	ZD08-0102	OPASKA NA WĘŻA 16		•		•
16	ZA11-0803	WĄŻ 10X3,6 MM		1140 mm		1140 mm

OŚWIETLENIE

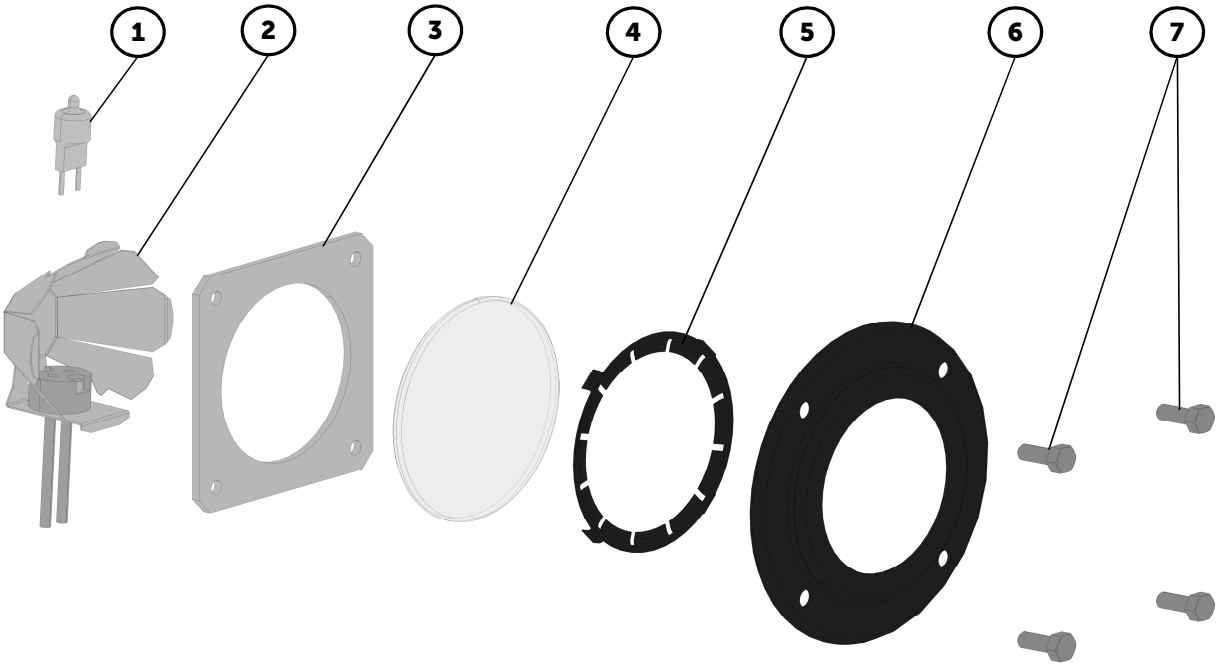

Pozycja	Kod	Nazwa	Typ pieca			
			B2021i	B2021b	O2021i	O2021b
1	EA13-0100	ŻARÓWKA HALOGENOWA (20W, 12V, G4, 300 °C)	•	•	•	•
2	AC07-0200	PARABOLA ŚWIATŁA KOMPLET	•	•	•	•
3	AX07-0009	USZCZELKA OPRAWKI ŚWIATŁA - V2	•	•	•	•
4	AX07-0004	SZYBKA ŚWIATŁA	•	•	•	•
5	AX07-0008	PIERŚCIEŃ DOCISKOWY USZCZELKI ŚWIATŁA V2	•	•	•	•
6	AP07-0007	OBUDOWA OŚWIETLENIA KOMORY V2	•	•	•	•
7	ZC15-0512	ŚRUBA M5X12 ECO-FIX A2 DIN5991	•	•	•	•

SYSTEM REGULACJI WILGOTNOŚCI

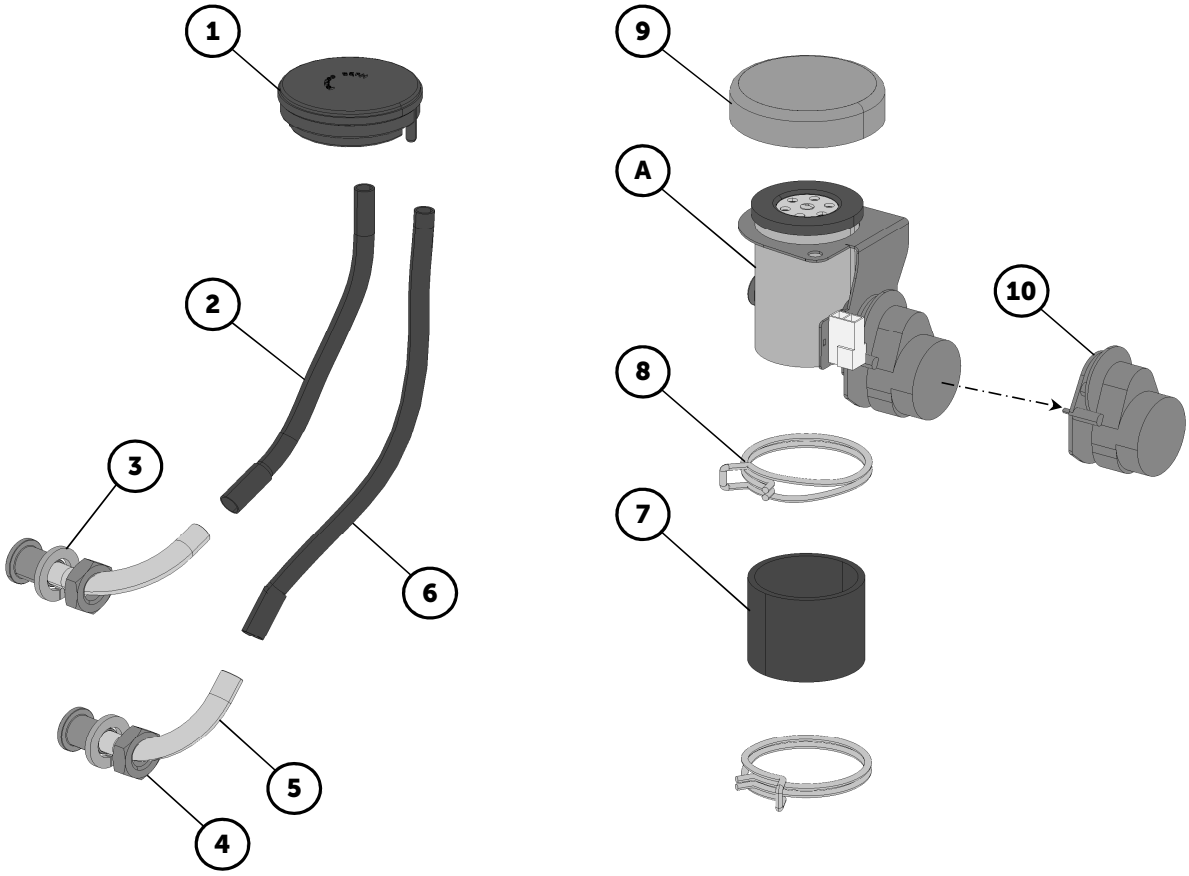

Pozycja	Kod	Nazwa	Typ pieca			
			B2021i	B2021b	O2021i	O2021b
A	AC25-0400	KLAPA ZESTAW V2	•	•	(•)	(•)
	AC25-0309	KLAPA ZESTAW V2 ORANGE			•	•
1	EA10-0020	CZUJNIK CIŚNIENIOWY DYFERECYJNY	•	•		
2	AA33-0009	WĄŻ ŁĄCZĄCY 245 mm	•	•		
3	ZD01-0117	PODKŁADKA 20	•	•		
4	ZD00-0317	NAKRĘTKA M20 DIN439B/A2	•	•		
5	AC33-0130	KOLANKO MIERZENIA CIŚNIENIA	•	•		
6	AA33-0003	WĄŻ ŁĄCZĄCY 350 mm	•	•		
7	AA26-0251	WĄŻ 59X5 - 70 MM SILIKON	•	•	•	•
8	ZD08-0402	ZACISK SPRĘŻYNOWY 67 - 71 MM	•	•	•	•
9	AP25-0018	OBUDOVA KLAPY V2	•	•	•	•
10	AC25-0306/S	ZESTAW SILNIKA KLAPKI V2	•	•	(•)	(•)

SYSTEM DOPROWADZENIA WODY - NATRYSK

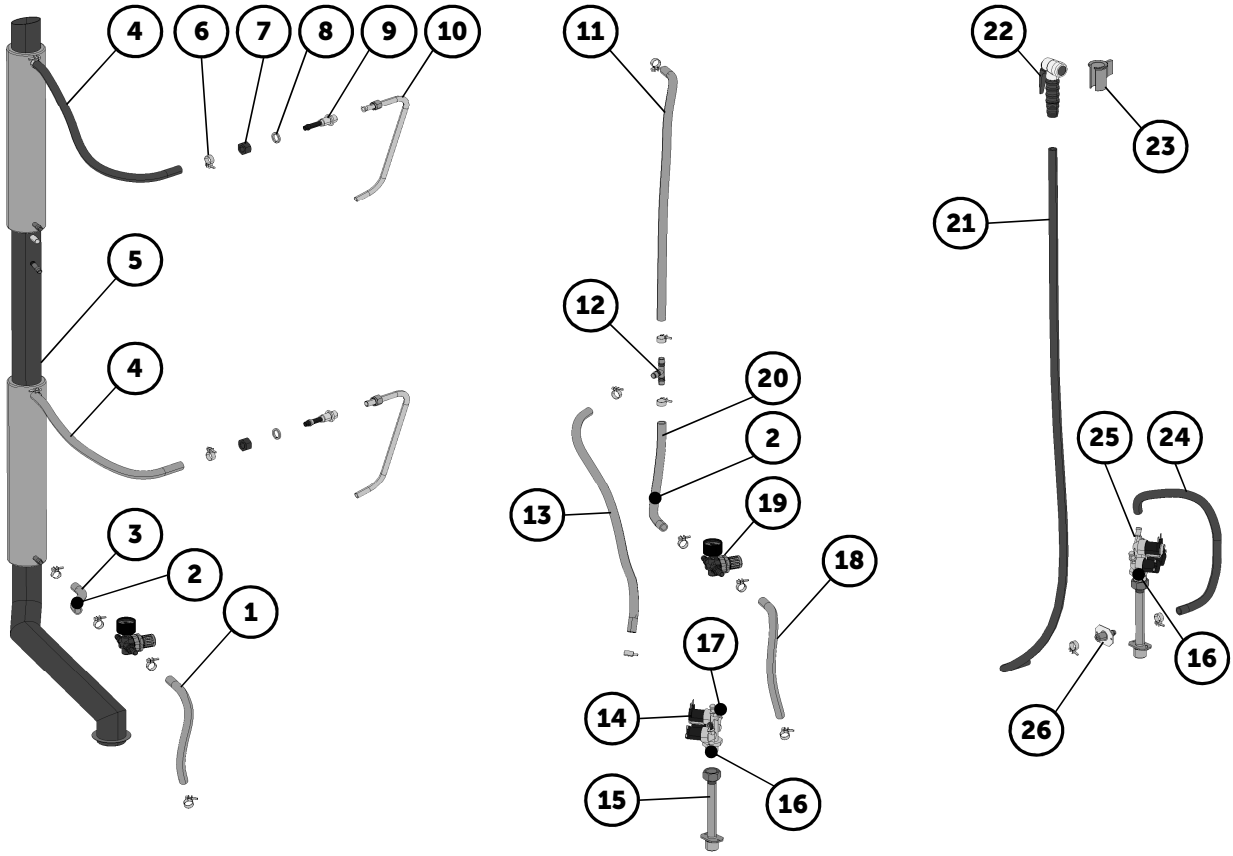

Pozycja	Kod	Nazwa	Typ pieca			
			B2021i	B2021b	O2021i	O2021b
1	ZA11-0803	WĄŻ 10X3,6 MM	400 mm		400 mm	
2	AT00-0056	DYSZA 07 (DO 10/2017)	•		•	
3	ZA11-0803	WĄŻ 10X3,6 MM	120 mm		120 mm	
4	ZA11-0803	WĄŻ 10X3,6 MM	600 mm		600 mm	
5	AC05-2961	KOMINEK 2021I V2	•		•	
6	ZD08-0102	OPASKA NA WĘŻA 16	•		•	
7	ZD00-0016	NAKRĘTKA M16	•		•	
8	ZD01-0116	PODKŁADKA 16,2	•		•	
9	AC00-2500	RURKA PRZEJŚCIOWA	•		•	
10	AC12-1000	RURKA NATRYSKOWA V2021	•		•	
11	ZA11-0803	WĄŻ 10X3,6 MM	840 mm		840 mm	
12	ZA10-0553	TRUJNIK T-TS -10 MM	•		•	

13	ZA11-0803	WĄŻ 10X3,6 MM	400 mm		400 mm	
14	EA12-0061	ELEKTROZAWÓR POTRÓJNY	•		•	
15	AC00-4391	ADAPTER DOPROWADZENIA WODY 1221, 2011 V2	•		•	
16	EA12-0306	REDUKCYJNA DYSZA 8L/MIN	•		•	
17	EA12-0303	REDUKCYJNA DYSZA NATRYSKU	•		•	
18	ZA11-0803	WĄŻ 10X3,6 MM	260 mm		260 mm	
19	ZA12-0211	REGULATOR CIŚNIENIA WODY - ZESTAW OD 10/2017	•		•	
	ZA12-0207	REGULATOR CIŚNIENIA WODY	•		•	
	ZA12-0208	KRUCIEC PRZYŁĄCZA REGULATORA CIŚNIENIA GAZU	•		•	
	ZA12-0401	MANOMETR 0-1 BAR	•		•	
20	ZA11-0803	WĄŻ 10X3,6 MM	90 mm		(90 mm)	
21	ZA11-0904	WĄŻ GUMOWY PRYSZNICA 2,1 M	•		(•)	
22	ZA15-0100	PRYSZNIC	•		(•)	
23	AT00-0002	UCHWYT PRYSZNICA CLARKO	•		(•)	
24	ZA11-0803	WĄŻ 10X3,6 MM	400 mm		400 mm	
25	EA12-0061	ELEKTROZAWÓR POTRÓJNY	•		(•)	
	EA12-0060	ELEKTROZAWÓR PODWÓJNY			•	
26	AC26-2400	ZŁĄCZKA PRYSZNICA	•		(•)	

SYSTEM DOPROWADZENIA WODY - BOJLER

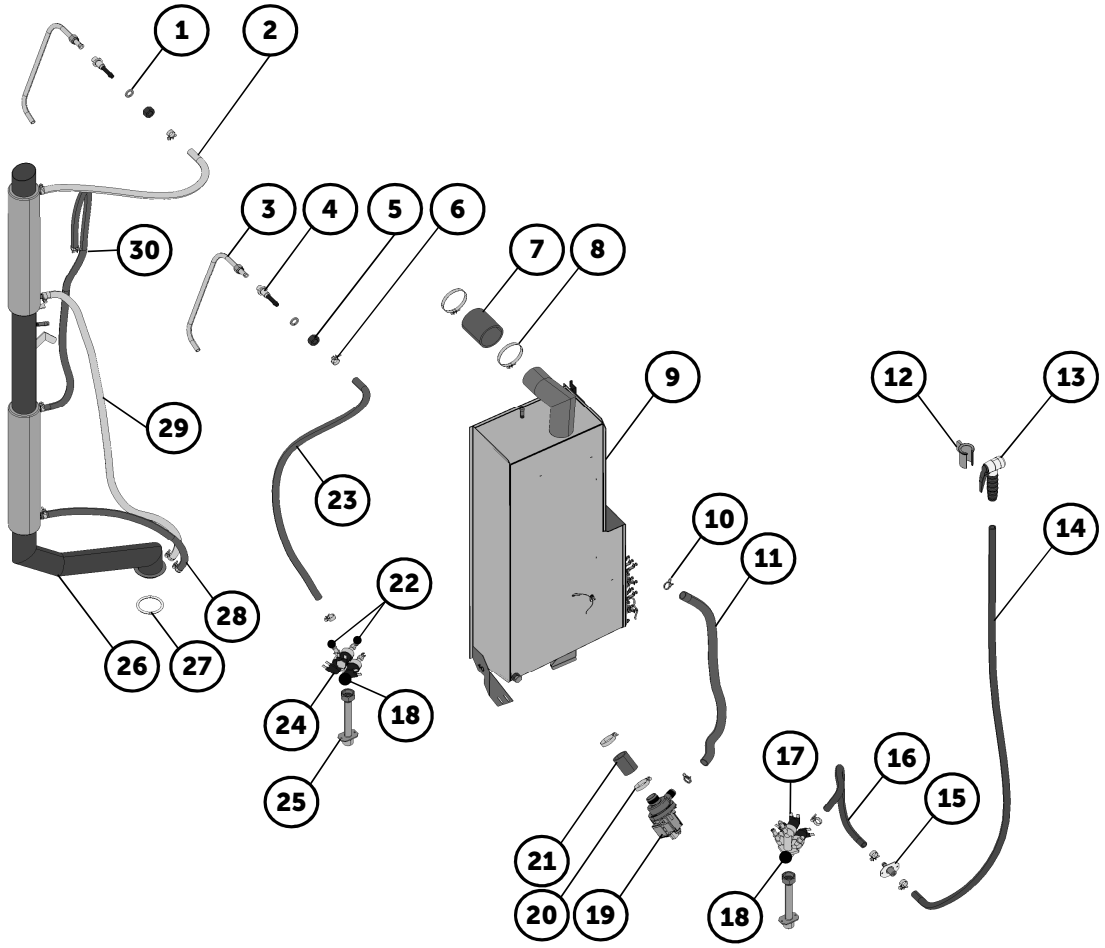

Pozycja	Kod	Nazwa	Typ pieca			
			B2021i	B2021b	O2021i	O2021b
1	ZD01-0116	PODKŁADKA 16,2		•		•
2	ZA11-0803	WĄŻ 10X3,6 MM		600 mm		600 mm
3	AC12-1000	RURKA NATRYSKOWA V2021		•		•
4	AC00-2500	RURKA PRZEJŚCIOWA		•		•
5	ZD00-0016	NAKRĘTKA M16		•		•
6	ZD08-0102	OPASKA NA WĘŻA 16		•		•
7	AA00-0031	WĄŻ ŁĄCZĄCY 60/70 - L80MM		•		•
8	ZD08-0005	ZACISK NA WĄŻ 50 - 70 MM		•		•
9	AC24-2031	BOJLER 2021 V2		•		•
10	ZD08-0400	ZACISK NA WĄŻ 22,5 - 24 MM		•		•
11	ZA11-0805	WĄŻ 16/22 MM		600 mm		600 mm
12	ZA15-0100	PRYSZNIC		•		(•)
13	AT00-0002	UCHWYT PRYSZNICA CLARKO		•		(•)

14	ZA11-0904	WĄŻ GUMOWY PRYSZNICA 2,1 M		•		(•)
15	AC26-2400	ZŁĄCZKA PRYSZNICA		•		(•)
16	ZA11-0803	WĄŻ 10X3,6 MM		400 mm		400 mm
17	EA12-0061	ELEKTROZAWÓR POTRÓJNY		•		(•)
	EA12-0060	ELEKTROZAWÓR PODWÓJNY				•
18	EA12-0306	REDUKCYJNA DYSZA 8L/MIN		•		•
19	EA12-0012	POMPA DPS25R-430		•		•
20	ZA11-0901	WĄŻ ŁĄCZĄCY 30X5 MM		70 mm		70 mm
21	ZD08-0003	OPASKA NA WĘŻA 16 - 40		•		•
22	EA12-0303	REDUKCYJNA DYSZA NATRYSKU		•		•
23	ZA11-0803	WĄŻ 10X3,6 MM		840 mm		840 mm
24	EA12-0061	ELEKTROZAWÓR POTRÓJNY		•		•
25	AC00-4391	ADAPTER DOPROWADZENIA WODY 1221, 2011 V2		•		•
26	AC05-2960	KOMINEK 2021B V2		•		•
27	ZA13-1552	ORING (59,1X5,8)		•		•
28	ZA11-0803	WĄŻ 10X3,6 MM		480 mm		480 mm
29	ZA11-0803	WĄŻ 10X3,6 MM		1140 mm		1140 mm
30	ZA11-0803	WĄŻ 10X3,6 MM		1140 mm		1140 mm

SYSTEM ODŁYWU

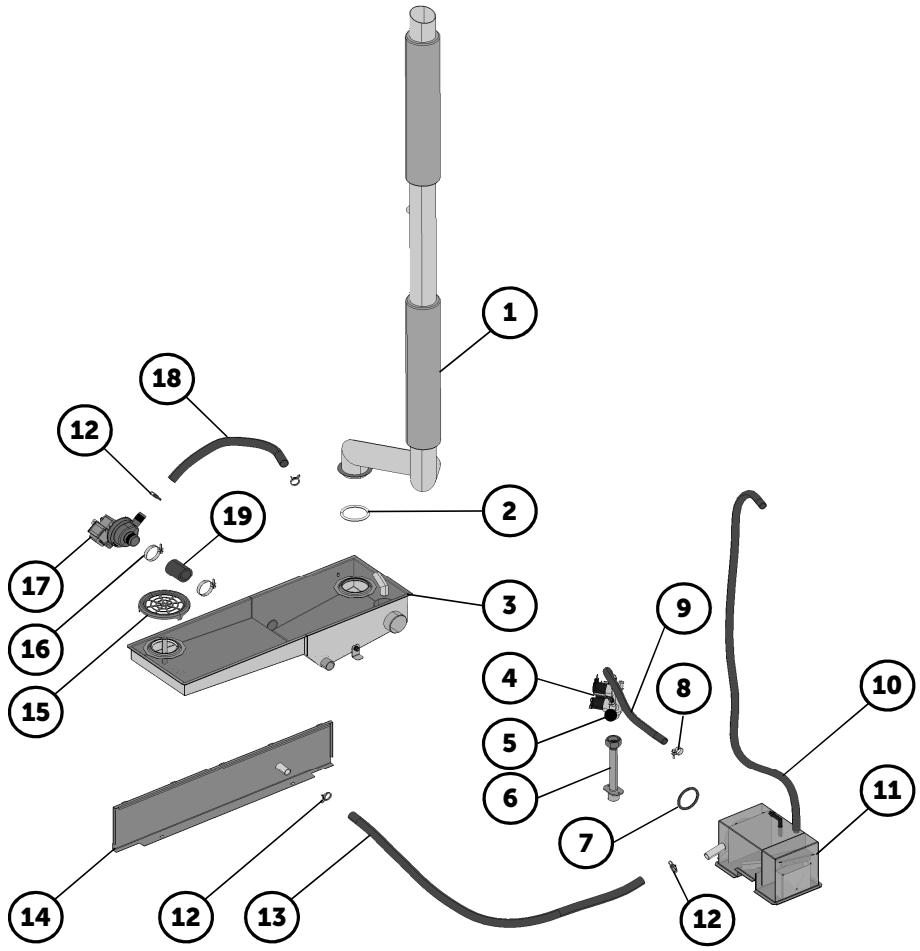

Pozycja	Kod	Nazwa	Typ pieca			
			B2021i	B2021b	O2021i	O2021b
1	AC05-2960	KOMINEK 2021B V2		•		•
	AC05-2961	KOMINEK 2021I V2	•		•	
2	ZA13-1552	ORING (59,1X5,8)	•	•	•	•
3	AC32-2050	ODPŁYW MYCIA 1221, 2021 V2	•	•	(•)	(•)
4	EA12-0061	ELEKTROZAWÓR POTRÓJNY	•	•	(•)	(•)
	EA12-0060	ELEKTROZAWÓR PODWÓJNY			•	•
5	EA12-0306	REDUKCYJNA DYSZA 8L/MIN	•	•	•	•
6	AC00-4391	ADAPTER DOPROWADZENIA WODY 1221, 2011 V2	•	•	•	•
7	ZA13-1549	ORING (49,1X5,8)	•	•	•	•
8	ZD08-0102	OPASKA NA WĘŻA 16	•	•	•	•
9	ZA11-0803	WĄŻ 10X3,6 MM	400 mm	400 mm	400 mm	400 mm
10	ZA11-0811	WĄŻ 10/14 MM	1180 mm	1180 mm	1180 mm	1180 mm
11	AX04-0006	PUSZKA ODPŁYWU WODY 611 - 2021 V2	•	•	•	•
12	ZD08-0400	ZACISK NA WĄŻ 22,5 - 24 MM	•	•	•	•

13	ZA11-0805	WĄŻ 16/22 MM	1200 mm	1200 mm	1200 mm	1200 mm
14	AC00-4402	OSŁONA DOLNA Z RYNIENKĄ 2021 V2	•	•	(•)	(•)
15	AP02-0279	SITKO ODPŁYWU 1221, 2021 V2	•	•	•	•
16	ZD08-0003	OPASKA NA WĘŻA 16 - 40	•	•	•	•
17	EA12-0012	POMPA DPS25R-430	•	•	•	•
18	ZA11-0805	WĄŻ 16/22 MM	330 mm	330 mm	330 mm	330 mm
19	ZA11-0901	WĄŻ ŁĄCZĄCY 30X5 MM	50 mm	50 mm	50 mm	50 mm

SYSTEM AUTOMTYCZNEGO MYCIA

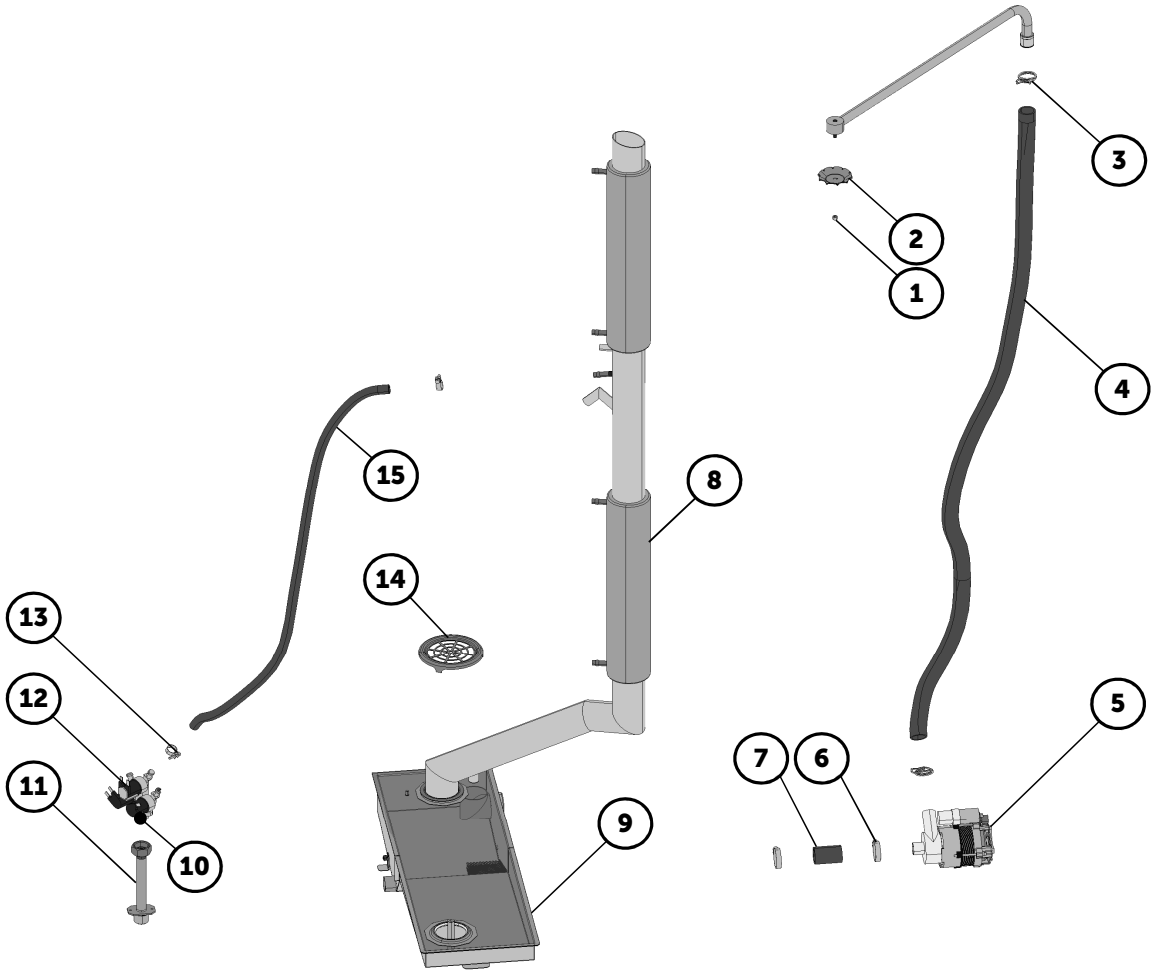

Pozycja	Kod	Nazwa	Typ pieca			
			B2021i	B2021b	O2021i	O2021b
1	ZD00-0706	NAKRĘTKA M6A4 DIN 917	•	•	•	•
2	AX32-0004	ROZPYLACZ NATRYSKU MYCIA	•	•	•	•
3	ZD08-0401	ZACISK NA WĄŻ 30,4 - 32 MM	•	•	•	•
4	ZA11-0812	WĄŻ 23X4 MM (METRAŻ)	1540 mm	1540 mm	1540 mm	1540 mm
5	EA12-0010	POMPA 611-2021 V2	•	•	•	•
6	ZD08-0003	OPASKA NA WĘŻA 16 - 40	•	•	•	•
7	ZA11-0814	WĄŻ ŁĄCZĄCY 23/33 (70 MM)	•	•	•	•
8	AC05-2960	KOMINEK 2021B V2		•		•
	AC05-2961	KOMINEK 2021I V2	•		•	
9	AC32-2050	ODPŁYW MYCIA 1221, 2021 V2	•	•	(•)	(•)
10	EA12-0306	REDUKCYJNA DYSZA 8L/MIN	•	•	•	•

11	AC00-4391	ADAPTER DOPROWADZENIA WODY 1221, 2011 V2	•	•	•	•
12	EA12-0061	ELEKTROZAWÓR POTRÓJNY	•	•	(•)	(•)
	EA12-0060	ELEKTROZAWÓR PODWÓJNY			•	•
13	ZD08-0102	OPASKA NA WĘŻA 16	•	•	•	•
14	AP02-0279	SITKO ODPŁYWU 1221, 2021 V2	•	•	•	•
15	ZA11-0803	WĄŻ 10X3,6 MM	1030 mm	1030 mm	1030 mm	1030 mm

DRZWI RETIGO

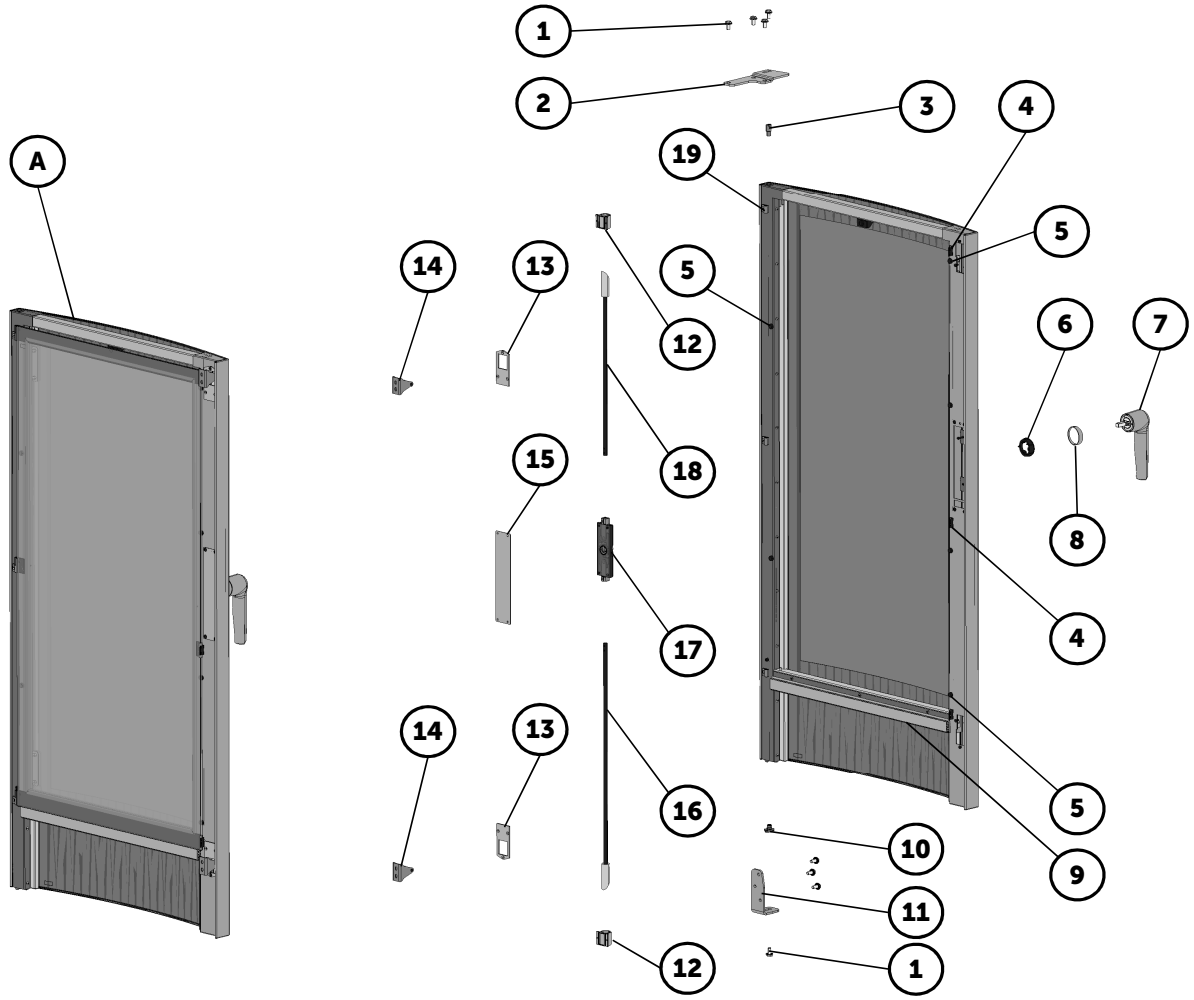

Pozycja	Kod	Nazwa	Typ pieca			
			B2021i	B2021b	O2021i	O2021b
A	AC03-6050	DRZWI 2011 V2	•	•	•	•
1	AX00-0064	ŚRUBA M8X16	•	•	•	•
2	AP00-0291	ZAWIAS GÓRNY 1221-2021 V2	•	•	•	•
3	AT00-0087	CZOP V2	•	•	•	•
4	AX03-0089	ZATRZASK (OD 1.1.2015)	•	•	•	•
5	AX03-0076	ODBOJNIKI GUMOWE SZYBY WEWNĘTRZNEJ	•	•	•	•
6	AX08-0032	PODKŁADKA ZAMKA V2	•	•	•	•
7	AC08-0900	KLAMKA 1221, 2011, 2021 V2	•	•	•	•
8	AT08-0055	OBUDOVA PODKŁADKI KLAMKI V2	•	•	•	•
9	AX03-0101	USZCELKA DA 2011 - WÓZEK	•	•	•	•
10	AX00-0028	CZOP	•	•	•	•
11	AP00-0290	ZAWIAS DOLNY 1221-2021 V2	•	•	•	•
12	AT08-0049	TULEJA	•	•	•	•

13	AP03-0117	OBUDOWA CIĘGŁA	•	•	•	•
14	AC08-0905	ZACZEP CIĘGŁA V2	•	•	•	•
15	AP03-0213	OBUDOWA MECHANIZMU KLAMKI	•	•	•	•
16	AC08-0901	CIĘGŁO DOLNE 2011 V2	•	•	•	•
17	AC08-0201	MECHANIZM 1221-2021	•	•	•	•
18	AC08-0602	CIĘGŁO GÓRNE 2011	•	•	•	•
19	AX03-0071	ZAWIAS SZYBY WEWNĘTRZNEJ	•	•	•	•

DRZWI RETIGO

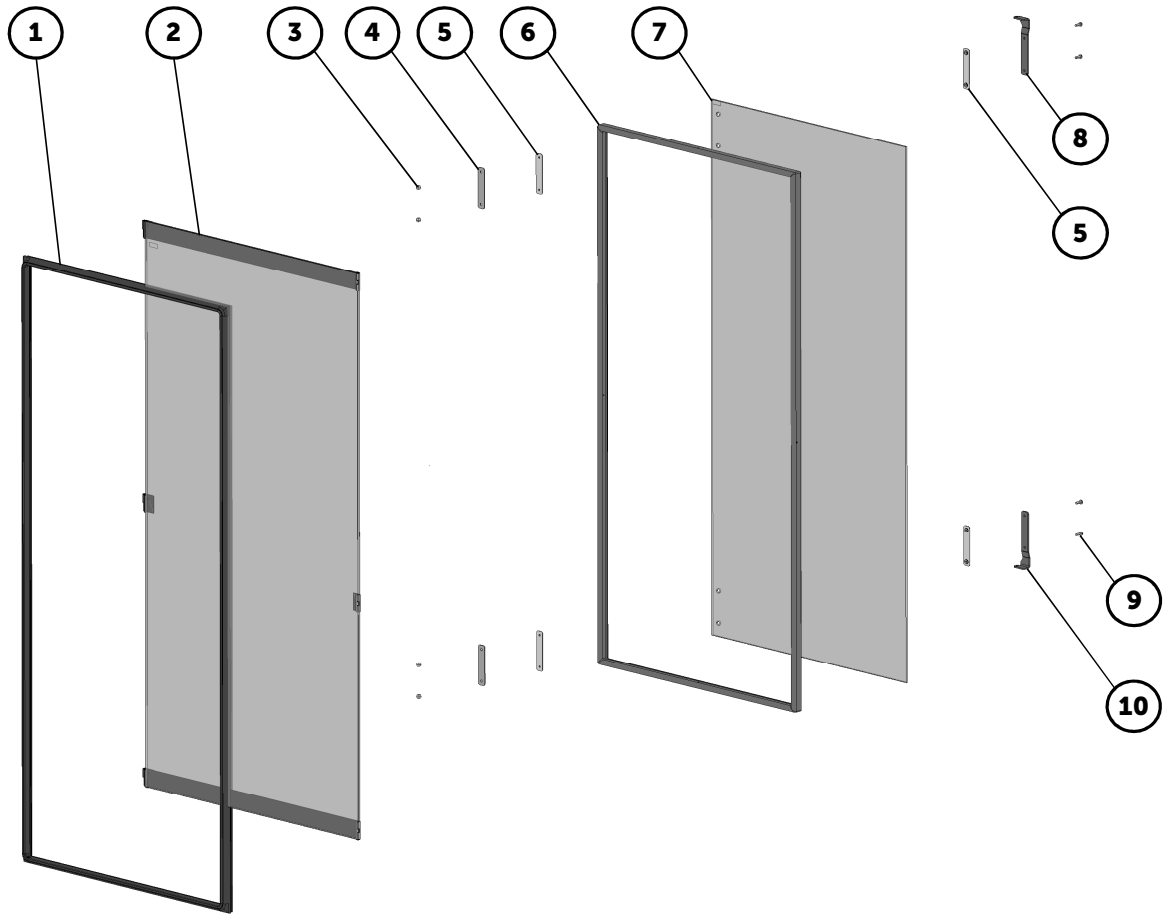

Pozycja	Kod	Nazwa	Typ pieca			
			B2021i	B2021b	O2021i	O2021b
1	AX00-0063	USZCZELKA DRZWI 2011, 2021 VISION	•	•	•	•
2	AC03-6054	SZYBA WEWNĘTRZNA 2011 V2	•	•	•	•
3	ZD00-0705	NAKRĘTKA M5 DIN 917 A1	•	•	•	•
4	KP03-0178	PODKŁADKA - ŚREDNIA SZYBA V2	•	•	•	•
5	AX03-0114	PODKŁADKA SILIKONOWA SZYBY ŚREDNIEJ	•	•	•	•
6	AX03-0104	USZCELKA - ŚREDNIA SZYBA - 2011 V2	•	•	•	•
7	AX03-0100	ŚREDNIA SZYBA 2011 V2	•	•	•	•
8	AP03-0176	UCHWYT GÓRNY - ŚREDNIA SZYBA V2	•	•	•	•
9	ZC20-0514	ŚRUBA M5X14 ISO 7380/A2	•	•	•	•
10	AP03-0177	UCHWYT DOLNY - ŚREDNIA SZYBA V2	•	•	•	•

AKCESORIA

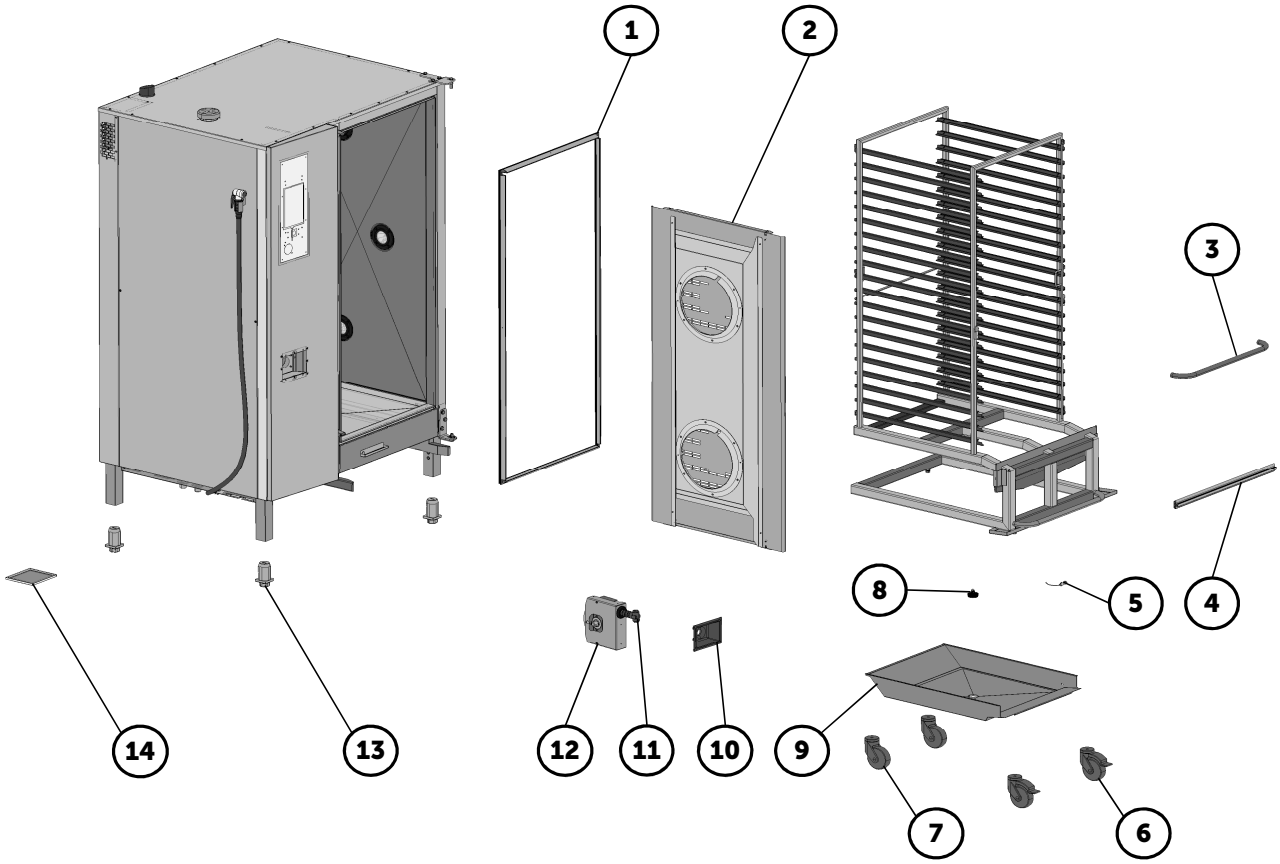

Pozycja	Kod	Nazwa	Typ pieca			
			B2021i	B2021b	O2021i	O2021b
1	AX00-0063	USZCZELKA DRZWI 2011, 2021 VISION	•	•	•	•
2	AC14-3640	OSŁONA WENTYLATORA 2021 V2	•	•	•	•
3	AC99-0102	UCHWYT WÓZKA	•	•	•	•
4	AX03-0101	USZCELKA DA 2011 - WÓZEK	•	•	•	•
5	ZG00-0004	ZATYCZKA WRAZ Z ŁĄŃCUSZKIEM	•	•	•	•
6	ZA16-0010	KÓŁKO D100	•	•	•	•
7	ZA16-0009	KÓŁKO D100	•	•	•	•
8	ZG00-0003	KOREK SPUSTOWY	•	•	•	•
9	AP99-0409	RYNIENKA WÓZKA 2021	•	•	•	•
10	AX21-0005	OBUDOVA PRYSZNICA 1221, 2011 V2	(•)	(•)	(•)	(•)
11	ZA15-0111	PRYSZNIC (AUTOMATICZNIE ZWIJANY)	(•)	(•)	(•)	(•)
12	AX00-0049	AUTOMATICZNIE ZWIJANY PRYSZNIC MINI-REEL/ 1550 MM	(•)	(•)	(•)	(•)
13	ZA15-0018	NOGA 50X50	•	•	•	•
14	ZA17-0010	FILTR POWIETRA NIERDZEWNY	•	•	•	•