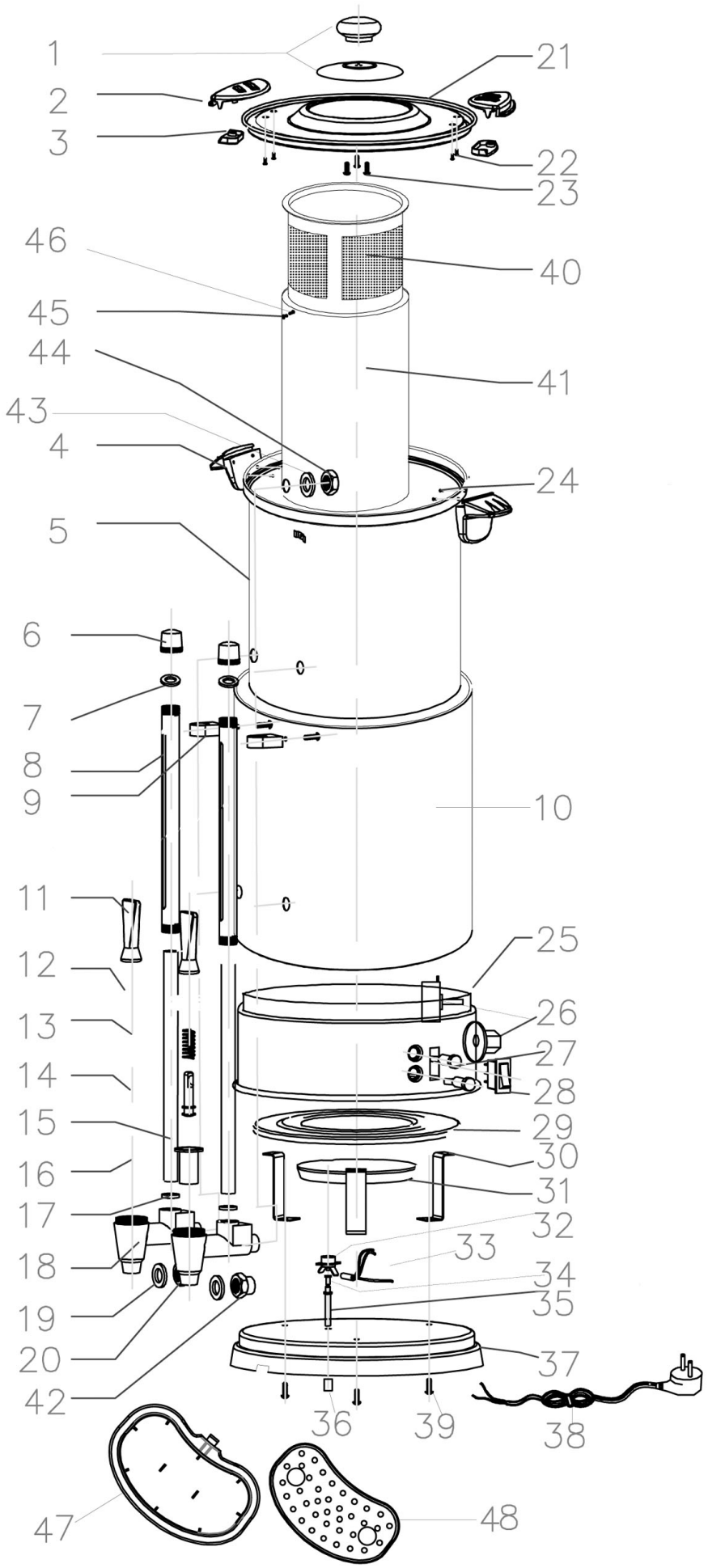

Bartscher	Tee-/Heißwasserspender M8000 Artikel-Nr.: 200127	Explosionszeichnung Datum 04.06.2024	Seite 1/2

Pos.	Artikelbeschreibung	Description of item	Artikel Nr./Item No.
1+23	Griff z. Deckel	Handle f. lid	E0A19014832
2+3+22	Deckelverriegelung	Lid lock	E02000692
4+24	Griff z. Behälter	Urn handle	E02000694
5+ 29-31	Inneres Gehäuse mit Heizung	Inner body with heating element	E020012705
6-9	Schutzrohr komplett	Protective tube complete	02000636
10	Außengehäuse	Out body	E020012710
11-14 + 16-18	Ablasshahn komplett	Drain tap, complete	0200063112
15	Füllstandsrohr	Filling level tube	E020012715
19+20	Dichtung m. Mutter	Sealing w. nut	020006319
21	Deckel	Lid	E020012721
25	Gehäuse unten	lower housing	E020012725
26	Thermostat	Thermostat	020006332
26	Temperaturregler	Temperature regulator	020006338
27	Kontrolllampe grün	Green indicator light	020006326
27	Kontrolllampe gelb	Yellow indicator light	020006327
28	Schalter	Switch	E020012728
32	Sicherheitsthermostat	safety thermostat	E020012732
33	Verkabelung inkl. Temperatursicherung	internal wire incl. thermal fuse	E020012733
34 + 35 + 36	Resetstift	Reset pin	020006330
37	Boden	Bottom	E020012737
38	Anschlusskabel	Plug and cord	E020012738
40	Teefilter	tea filter	E020012740
41	Teebehälter	tea tank	E020012741
42	Anschlussmutter	Tap connecting bolt	E020012742
43	Dichtring	Tap seal ring	E020012743
44	Mutter	Tap nut	E020012744
45+46	Schraube + Dichtung	Screw&Sealing gasket	E020012745
47	Abtropfschale	Plastic drip tray	E020012747
48	Abtropblech	Metal sheet for the drip tray	E020012748