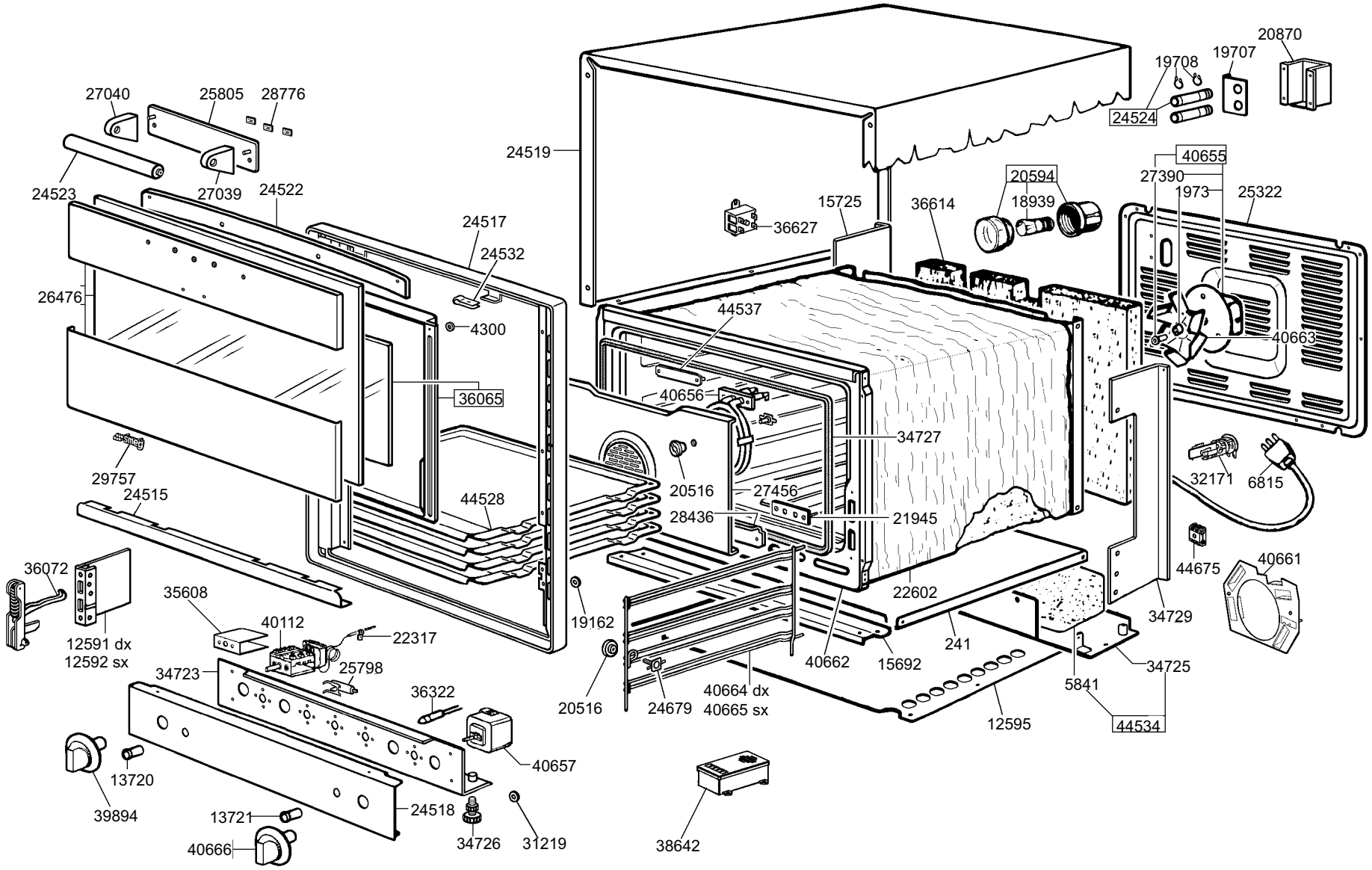

smeg S.p.A Via Circonvallazione Nord, 36 42016 Guastalla (RE)	mm FORM. A4	LA RIPRODUZIONE O LA CESSIONE DEL PRESENTE DISEGNO DEVONO ESSERE AUTORIZZATE DALLA "SMEG" SPA ANY REPRODUCTION OR TRANSFER OF THE PRESENT DRAWING MUST BE AUTHORIZED BY "SMEG" SPA	MODELLO - MODEL ALFA31	CODICE - ART.NO. 570078 - A	VERSIONE - EDITING 01 del 20.01.1999